令和６年度富山県高等学校新人大会ハンドボール競技
第48回全国高等学校ハンドボール選抜大会県予選会

組　合　せ

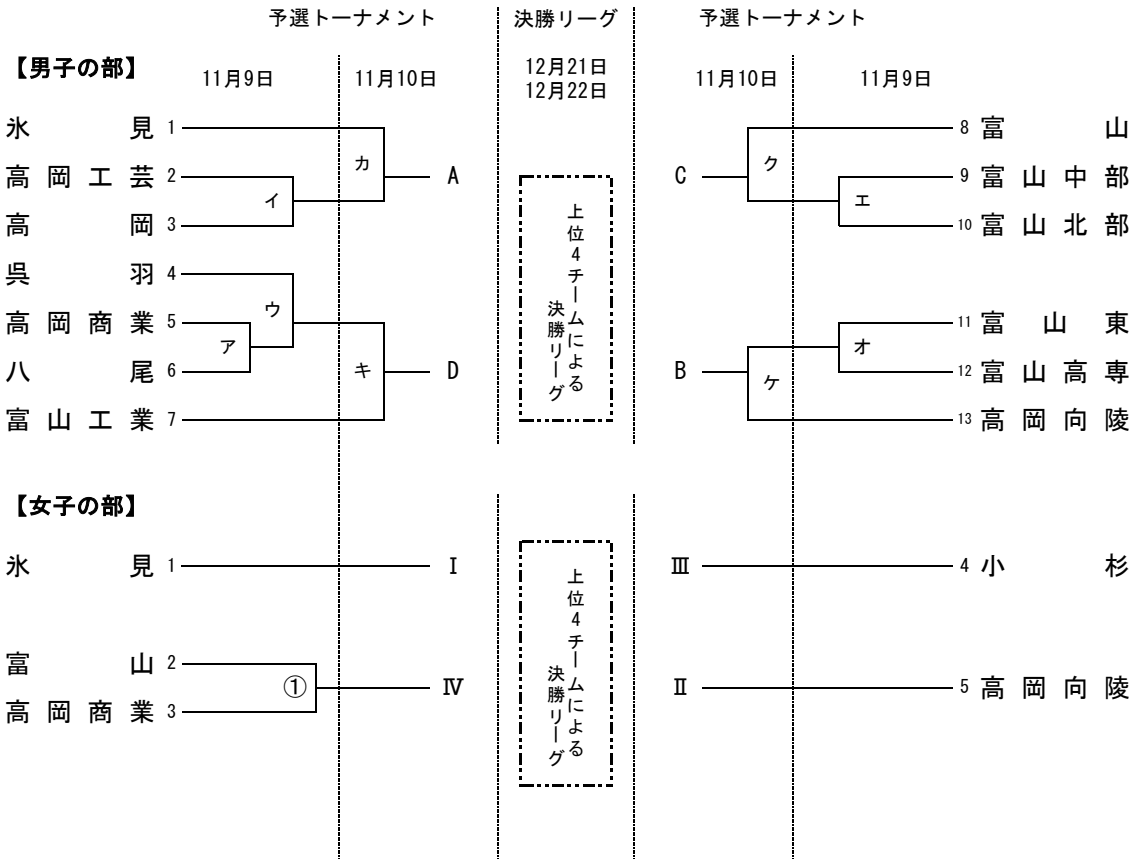

◆競技日程◆

日程		会場 / 時間	氷見市ふれあいスポーツセンター Aコート（メインアリーナ・エントランス側）	氷見市ふれあいスポーツセンター Bコート（メインアリーナ・奥側）
第１日 11月9日(土)	1	10:00 ～ 11:00	ア	①
	2	11:20 ～ 12:20	イ	エ
	3	12:40 ～ 13:40	オ	
	4	14:00 ～ 15:00	ウ	

日程		会場 / 時間	高岡向陵高等学校　体育館
第２日 11月10日(日)	1	10:00 ～ 11:00	カ
	2	11:20 ～ 12:20	キ
	3	12:40 ～ 13:40	ク
	4	14:00 ～ 15:00	ケ

日程		会場 / 時間	氷見市ふれあいスポーツセンター Aコート（メインアリーナ・エントランス側）	氷見市ふれあいスポーツセンター Bコート（メインアリーナ・奥側）
第３日 12月21日(土)	1	10:00 ～ 11:00	②	③
	2	11:20 ～ 12:20	サ	シ
		(30分)		
	3	12:50 ～ 13:50	④	⑤
	4	14:10 ～ 15:10	ス	セ

日程		会場 / 時間	氷見市ふれあいスポーツセンター メインアリーナ
第４日 12月22日(日)	1	10:00 ～ 11:00	⑥
	2	11:20 ～ 12:20	ソ
	3	12:40 ～ 13:40	⑦
	4	14:00 ～ 15:00	タ
		最終戦 終了直後	表　彰　式

◆競技時間◆

	規定時間 前半	規定時間 休憩	規定時間 後半	第１延長戦 休憩	第１延長戦 前半	第１延長戦 休憩	第１延長戦 後半	第２延長戦 休憩	第２延長戦 前半	第２延長戦 休憩	第２延長戦 後半	備考
予選トーナメント	25	10	25	5	5	1	5					7mTC
決勝リーグ	25	10	25									

※7MTCは、5名方式により実施する。1回目で決しない場合は、2回目以降をサドンデス方式で行う。

種　別	春季大会 男子	春季大会 女子	高校総体 男子	高校総体 女子	秋季大会 男子	秋季大会 女子	新人大会 男子	新人大会 女子	第２日以降は、男女を入れ替えて使用する。
第１日使用球	ミカサ	モルテン	モルテン	ミカサ	モルテン	ミカサ	ミカサ	モルテン	

備考　会場開館時刻　　８：３０
開会式　１１月９日(土)　９：３０　メインアリーナ
前年度男女優勝校、試合番号ア・①の該当チーム

決勝リーグ

［男子の部］

12月21日		12月22日	
サ	A－D	ソ	C－D
シ	B－C	タ	A－B
ス	A－C		
セ	B－D		

	学校名	A	B	C	D	勝点	順位
A			タ	ス	サ		
B				シ	セ		
C					ソ		
D							

［女子の部］

12月21日		12月22日	
②	I－IV	⑥	III－IV
③	II－III	⑦	I－II
④	I－III		
⑤	II－IV		

	学校名	I	II	III	IV	勝点	順位
I			⑦	④	②		
II				③	⑤		
III					⑥		
IV							